テナント募集

ショールーム向けの貸店舗

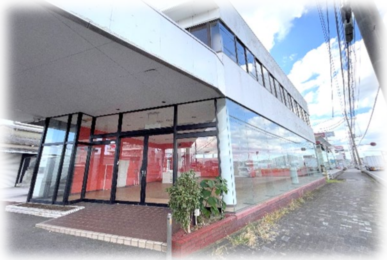

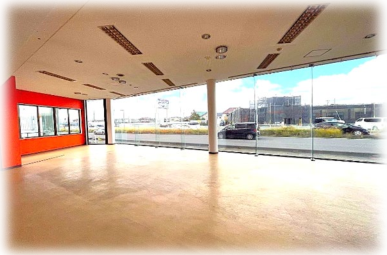

- ⭐国道128号線沿い
- ⭐敷地面積410坪と広々♪
- ⭐敷地内倉庫・車庫あり！収納スペース◎

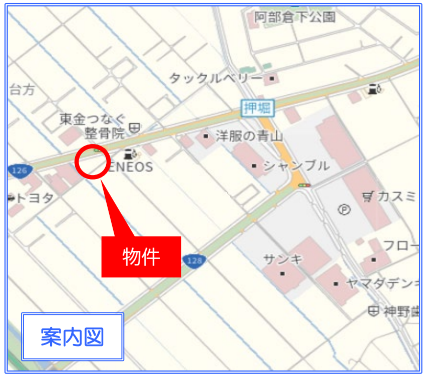
阿部倉下公園
タックルベリー
台方
押堀
東金つなぐ整骨院
洋服の青山
ENEOS
シャンブル
126
トヨタ
カスミ
物件
128
フロー
サンキ
ヤマダデン
神野

案内図

※図面と現況に相違がある場合は、現況を優先します。

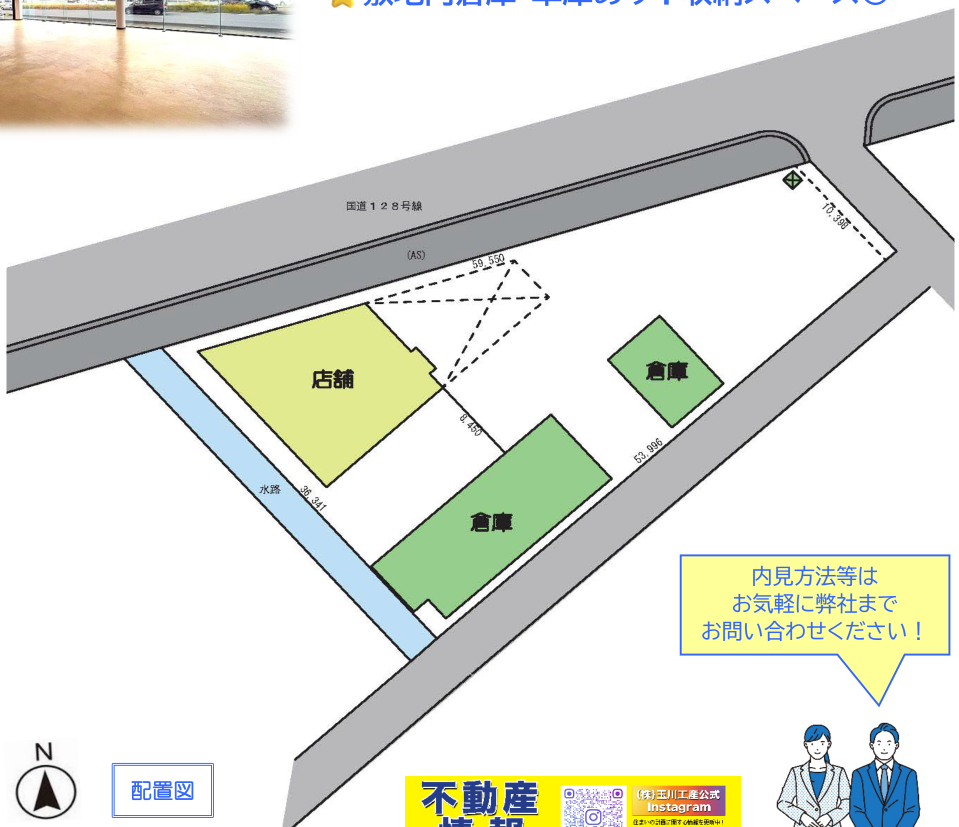
国道１２８号線
(AS)
59.550
10.398
店舗
倉庫
倉庫
8.450
53.996
水路
36.341
N

配置図

内見方法等は
お気軽に弊社まで
お問い合わせください！

不動産情報
(株)玉川工産公式 Instagram
住まいの計画に関する情報を更新中！
是非フォロー宜しくお願い致します★
tamagawa_kousan

物件種目	賃貸物件		
最適用途	貸店舗		
最寄駅	ＪＲ外房線『東金駅』		
賃貸条件	月額５００，０００（税別） 敷金６ヶ月（ご相談）		
所在地	東金市台方８１１－１他		
交通	ＪＲ東金線『東金』駅より1600m		
建物 構造・規模	鉄骨造鋼板葺2階建		
建物 面積	1階：２１０．５１㎡（６３．６７坪） 2階：２０４．９９㎡（６２．００坪）		
建物 種類	店舗・事務所	築年月日	平成２年８月
建物 備考			
土地面積	１３５６．５４㎡（４１０．３５坪）		
都市計画	非線引き	用途地域	無指定
建ぺい率	60%	容積率	200%
法令上の制限	建築基準法第２２条・第２３条		
駐車場	敷地内駐車スペース・車庫有り		
引渡条件	現況	引渡日	相談
現況	空	管理費	無
家財保険	加入要	保証会社	全保連他
契約期間	５年（定期借家）		
設備	上下水道引込済み、個別プロパン 東京電力		
備考	・現況有姿でのお引渡しとなります。 ・営業に伴う許認可等は借主負担となります。 ・改装工事等については、借主負担となります。 ・倉庫 鉄骨造ストレート葺2階建 平成2年新築 平成3年増築 1階176.21㎡ 2階29.55㎡		
会員番号	313093	物件番号	14011

国土交通大臣（１）第１０２１５号　http://www.tamagawakousan.co.jp

株式会社 玉川工産
TAMAGAWA KOUSAN

〒297-0024　千葉県茂原市八千代3-12-6
ＴＥＬ　０４７５（２２）５１１８
ＦＡＸ　０４７５（２４）７５８１
Mail　info@tamagawakousan.co.jp
お客様専用　0120(73)5118
携帯・PHS OK

（公社）全国宅地建物取引業保証協会会員・（公社）全国宅地建物取引業保証協会千葉本部会員・（公社）首都圏不動産公正取引協議会加盟

客付会社様へ
家賃保証会社にて、保証審査を行います。鍵は当社担当へご連絡下さい。

◆　取引態様　貸主
◆　情報公開日　R7.4.12

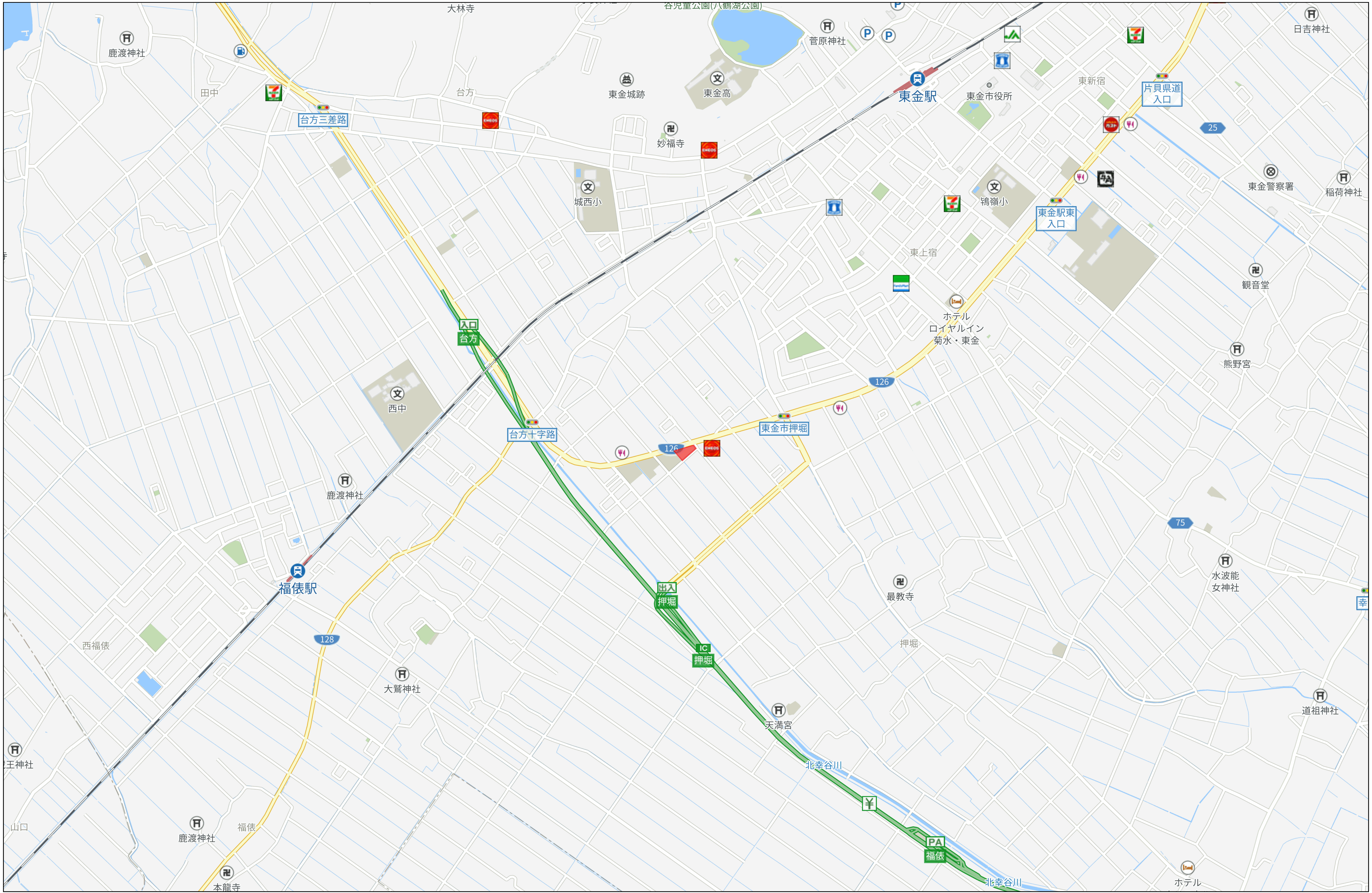
大林寺
谷児童公園(八鶴湖公園)
鹿渡神社
菅原神社
日吉神社
田中
台方
東金城跡
東金高
東金駅
東金市役所
東新宿
片貝県道
入口
台方三差路
妙福寺
25
東金警察署
稲荷神社
城西小
鴇嶺小
東金駅東
入口
東上宿
観音堂
ホテル
ロイヤルイン
菊水・東金
入口
台方
熊野宮
126
西中
台方十字路
東金市押堀
126
鹿渡神社
75
福俵駅
出入
押堀
最教寺
水波能
女神社
幸
西福俵
128
IC
押堀
押堀
大鷲神社
道祖神社
天満宮
王神社
北幸谷川
¥
山口
鹿渡神社
福俵
PA
福俵
本龍寺
北幸谷川
ホテル

500m

Copyright(C)2024 ZENRIN CO., LTD.

禁無断複写複製
株式会社玉川工産
Z13H1177-20241220152424

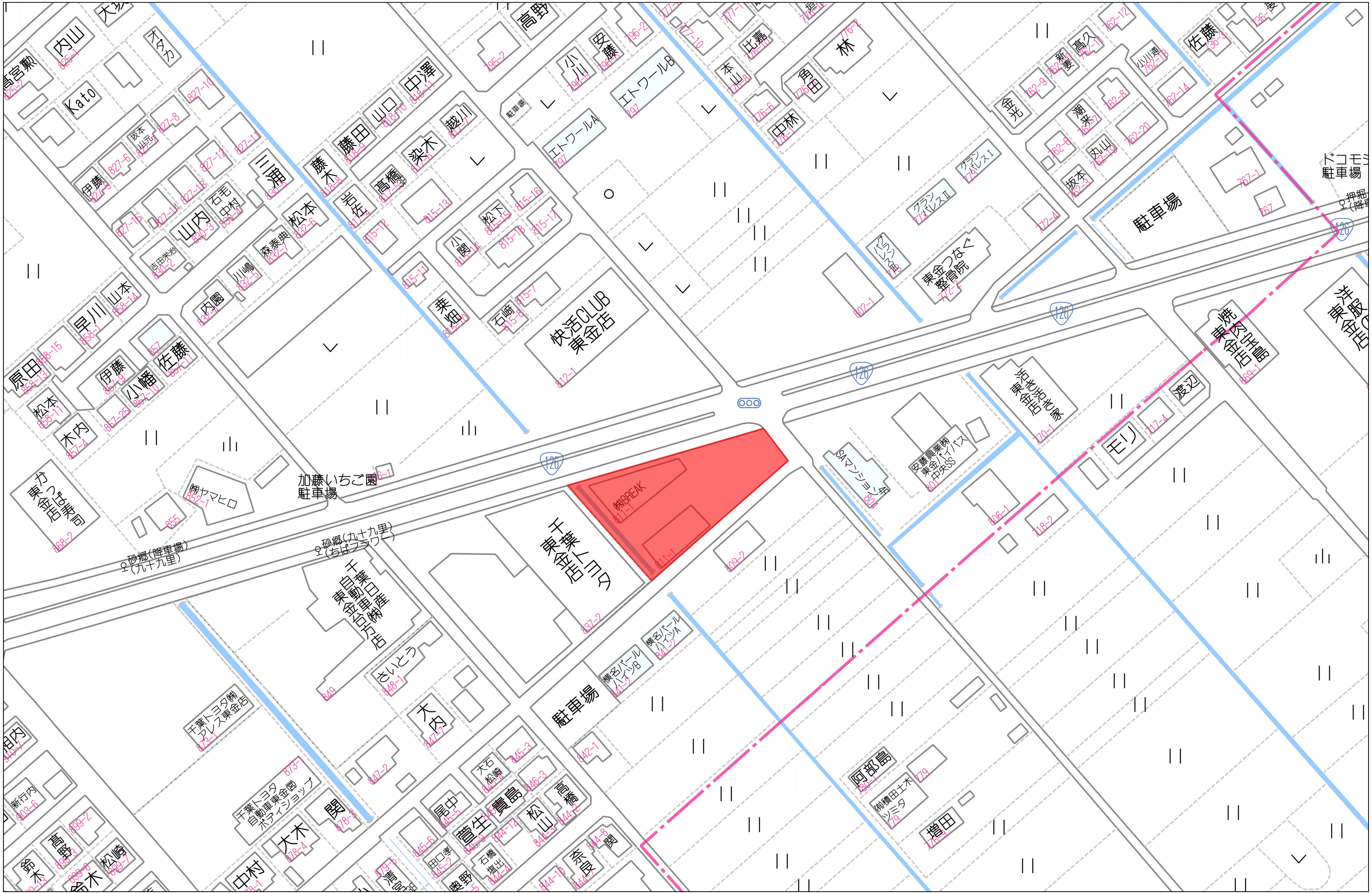
快活CLUB東金店
812-1
千葉トヨタ東金店
837-2
㈱BREAK
811-1
加藤いちご園駐車場
砂郷(降車場)(九十九里)
砂郷(九十九里)(ちばフラワー)
千葉日産自動車㈱東金台方店
さいとう
848-1
大内
千葉トヨタレクサス東金店
千葉トヨタ自動車東金店ボディショップ
駐車場
横名パールハイツA
横名パールハイツB
809-2
SAマンション
安藤興業㈱東金ハイパス中央SS
806-1
東金つなぐ整骨院
エトワールA
エトワールB
グランパレスI
グランパレスII
駐車場
ドコモ駐車場
焼肉東金店
洋服東金店
渡辺
モリ
阿部島
増田
㈱ヤマヒロ
東金つばめ寿司
126

60m

1:1129

禁無断複写複製
株式会社玉川工産
Z13H1177-20241220152437

Copyright(C)2024 ZENRIN CO., LTD.

表示年月日：２０２４／１２／２０

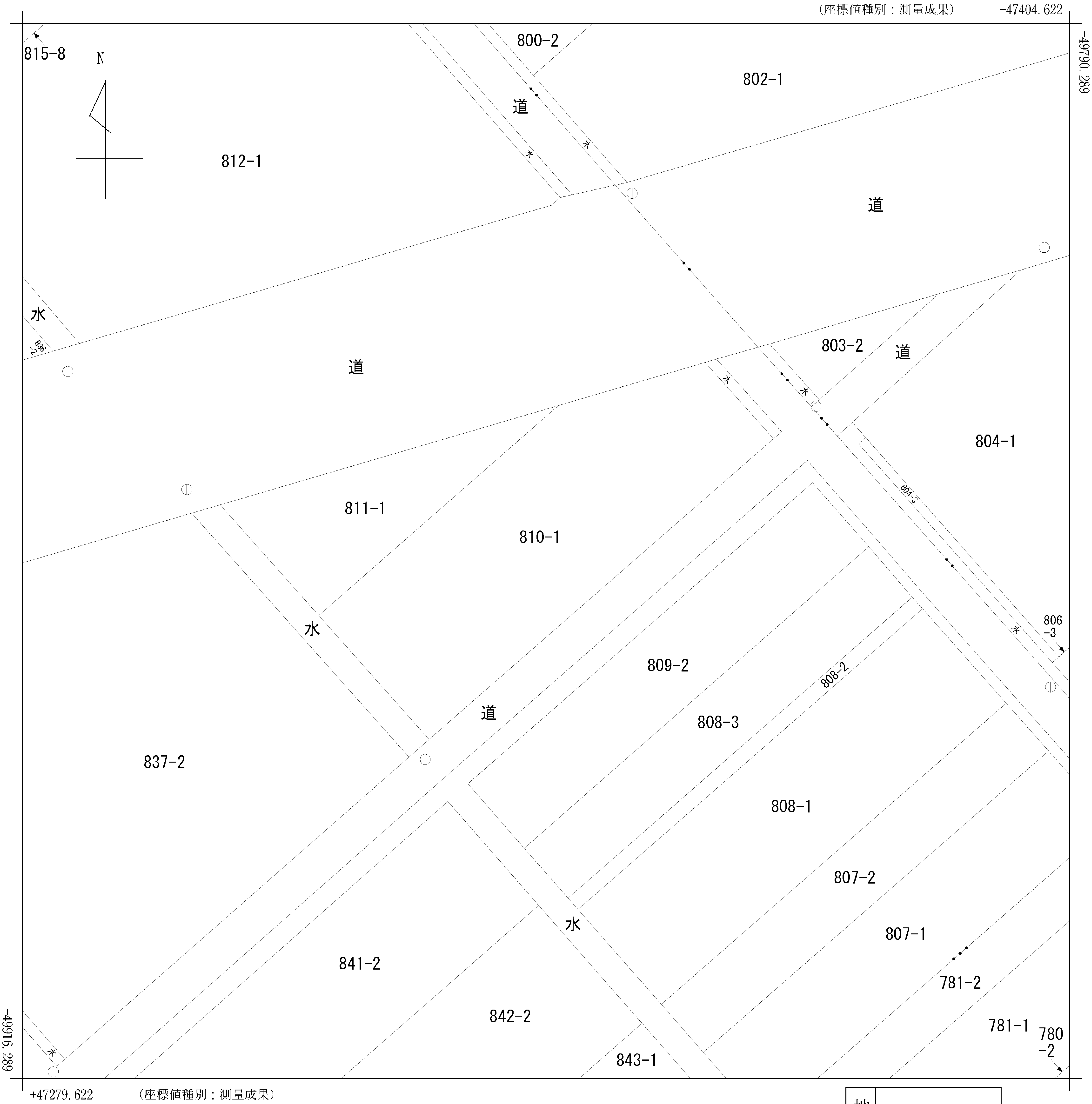
（座標値種別：測量成果）
+47404.622
-49790.289
815-8
N
800-2
802-1
812-1
道
水
水
道
水
836-2
道
803-2
道
水
水
804-1
804-3
811-1
810-1
水
806-3
水
809-2
808-2
道
808-3
837-2
808-1
807-2
水
807-1
841-2
781-2
842-2
781-1
780-2
水
843-1
-49916.289
+47279.622
（座標値種別：測量成果）

地番区域見出	台方 押堀

請求部分	所在	東金市台方字横名						地番	810番1
出力縮尺	1/500	精度区分	甲三	座標系番号又は記号	IX	分類	地図(法第１４条第１項)	種類	地籍図
作成年月日	令和1年10月			備付年月日(原図)	令和1年10月3日			補記事項	

S＝1：500

一筆図形

令和7年1月6日

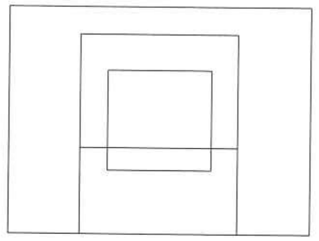

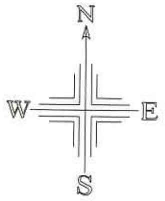

地番一覧表

所在	台方横名
地番	810－1
登記地目	宅地
登記面積	1019．91㎡

所在　台方横名　地番　810－1

点番	X座標値	Y座標値	辺長（m）
16－6397	－49839．902	47369．274	12．246
16－6399	－49875．789	47328．141	54．588
16－8503K	－49861．003	47314．970	19．802
16－8502K	－49835．928	47343．600	38．058
16－6398	－49830．790	47361．092	18．231

地番一覧表

所在	台方横名
地番	811－1
登記地目	宅地
登記面積	336．63㎡

所在　台方横名　地番　811－1

点番	X座標値	Y座標値	辺長（m）
16－8502K	－49835．928	47343．600	42．103
16－8503K	－49861．003	47314．970	38．058
16－8501K	－49847．793	47303．203	17．691

地番一覧表

所在	台方横名
地番	道
登記地目	道路
登記面積	335．90㎡

所在　台方横名　地番　道

点番	X座標値	Y座標値	辺長（m）
16－7139K	－49839．565	47376．865	4．664
16－1903K	－49857．979	47386．792	－
16－1902K	－49851．934	47381．594	7．973
16－1901K	－49842．490	47373．295	12．572
16－1900K	－49839．060	47370．239	4．594
16－2910K	－49830．396	47362．460	11．644
16－7313K	－49828．975	47367．401	5．141
16－7127K	－49836．074	47373．772	9．539

地番一覧表

所在	台方横名
地番	道
登記地目	道路
登記面積	1662．34㎡

所在　台方横名　地番　道

点番	X座標値	Y座標値	辺長（m）
16－1901K	－49842．490	47373．295	4．594
16－1873K	－49879．158	47331．333	55．726
16－0542	－49877．907	47325．742	－

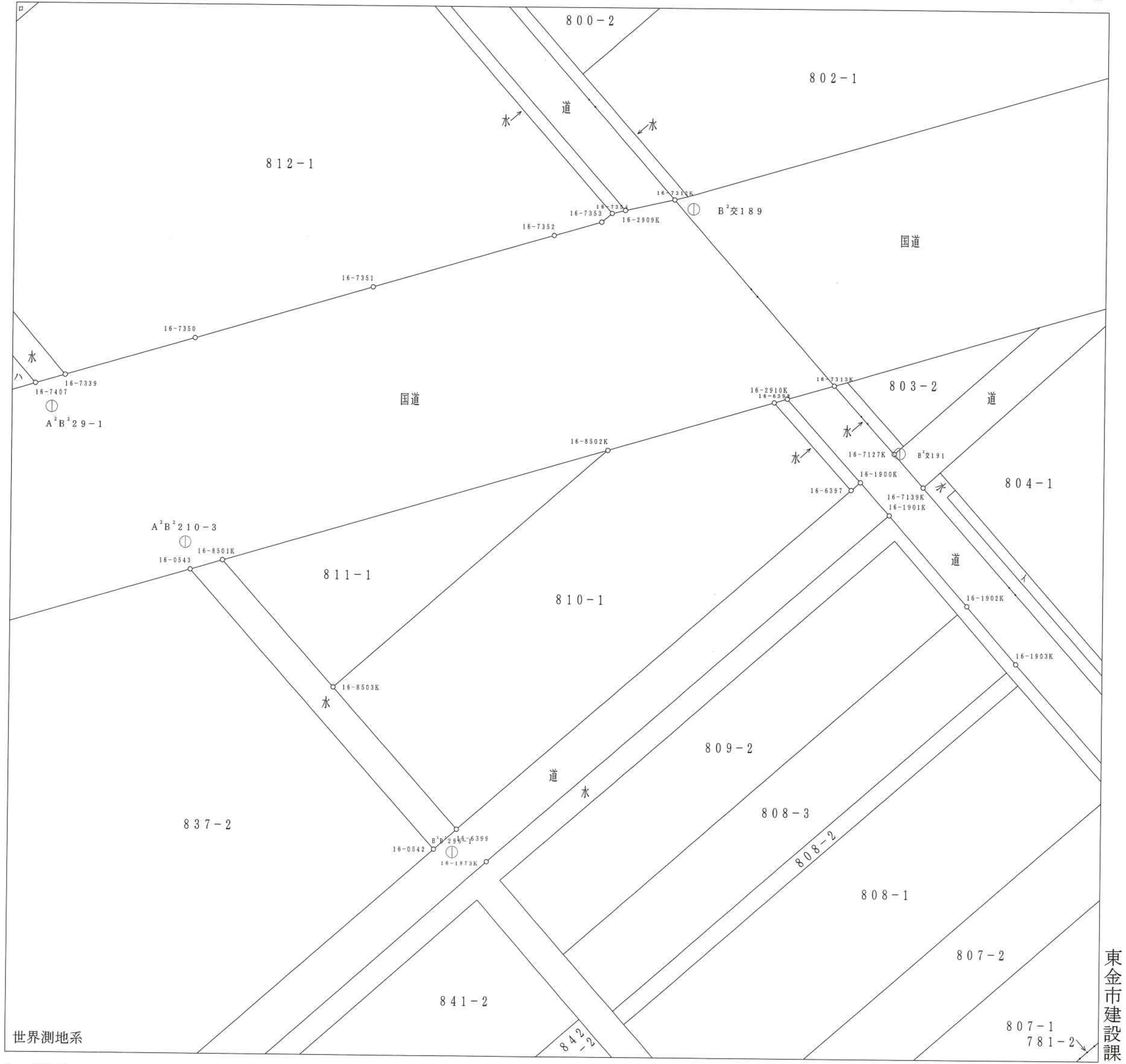
ロ
800－2
802－1
水
道
水
812－1
16－7312K
16－7354
16－7353
16－2909K
16－7352
B^2交189
国道
16－7351
16－7350
水
ハ
16－7339
16－7407
$A^2B^2$29－1
国道
16－2910K
16－6398
16－7313K
803－2
道
水
水
16－7127K
B^2交191
16－1900K
16－6397
16－7139K
16－1901K
水
804－1
16－8502K
$A^2B^2$210－3
16－8501K
16－0543
811－1
810－1
道
イ
16－1902K
16－1903K
16－8503K
水
809－2
道
水
808－3
837－2
808－2
16－0542
$B^2B^2$295－1
16－6399
16－1873K
808－1
807－2
841－2
842－2
世界測地系
807－1
781－2

イ　804－3
ロ　815－8
ハ　836－2

※この図面は地籍調査完了時点です。

※座標値には国土調査法施行令第１５条（誤差の限度）に定める誤差を含みます。

東金市建設課

所在　台方横名　地番　道

点番	X座標値	Y座標値	辺長 (m)
16-6399	-49875.789	47328.141	3.200
16-6397	-49839.902	47369.274	54.588
16-1900K	-49839.060	47370.239	1.281

地番一覧表

所在	台方横名
地番	国道
登記地目	道路
登記面積	10209.34㎡

所在　台方横名　地番　国道

点番	X座標値	Y座標値	辺長 (m)
16-7407	-49829.428	47283.299	-
16-7339	-49828.519	47286.415	3.246
16-7350	-49824.550	47300.071	14.221
16-7351	-49819.040	47318.753	19.478
16-7352	-49813.479	47337.752	19.796
16-7353	-49812.037	47342.726	5.179
16-7354	-49811.115	47343.788	1.406
16-2909K	-49810.792	47345.209	1.457
16-7312K	-49809.620	47350.359	5.282
16-7313K	-49828.975	47367.401	25.788
16-2910K	-49830.396	47362.460	5.141
16-6398	-49830.790	47361.092	1.424
16-8502K	-49835.928	47343.600	18.231
16-8501K	-49847.793	47303.203	42.103
16-0543	-49848.785	47299.798	3.547

地番一覧表

所在	台方横名
地番	水
登記地目	用悪水路
登記面積	15.29㎡

所在　台方横名　地番　水

点番	X座標値	Y座標値	辺長 (m)
16-2910K	-49830.396	47362.460	1.424
16-1900K	-49839.060	47370.239	11.644
16-6397	-49839.902	47369.274	1.281
16-6398	-49830.790	47361.092	12.246

地番一覧表

所在	台方横名
地番	水
登記地目	用悪水路
登記面積	122.43㎡

所在　台方横名　地番　水

点番	X座標値	Y座標値	辺長 (m)
16-8503K	-49861.003	47314.970	17.691
16-6399	-49875.789	47328.141	19.802
16-0542	-49877.907	47325.742	3.200
16-0543	-49848.785	47299.798	39.002
16-8501K	-49847.793	47303.203	3.547

基準点番号	X座標値	Y座標値
$A^2B^2$210-3	-49845.952	47299.239
$A^2B^2$29-1	-49831.869	47285.030
$B^2B^2$296-1	-49878.182	47327.692
B^2交189	-49810.598	47352.389
B^2交191	-49836.023	47374.337

各階平面図

家屋番号	810番1
建物の所在	東金市台方字横名８１０番地１

建物図面

1階

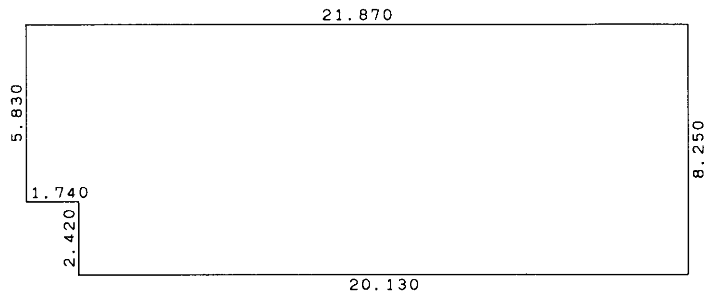
21.870
5.830
8.250
1.740
2.420
20.130

求積表

20.130 × 8.250 = 166.072500
1.740 × 5.830 = 10.144200
合 計 176.216700

床面積 176.21 ㎡

2階

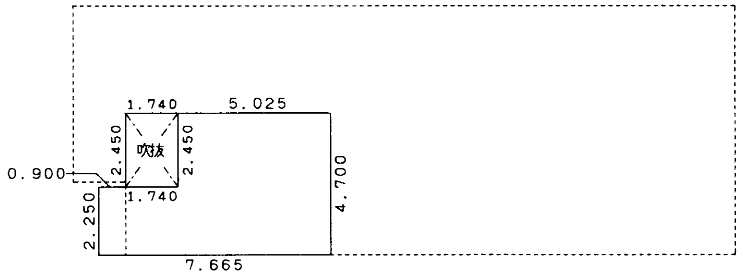
1.740
5.025
2.450
吹抜
2.450
0.900
1.740
4.700
2.250
7.665

求積表

0.900 × 2.250 = 2.025000
6.765 × 4.700 = 31.795500
1.740 × 2.450 = -4.263000
合 計 29.557500

床面積 29.55 ㎡

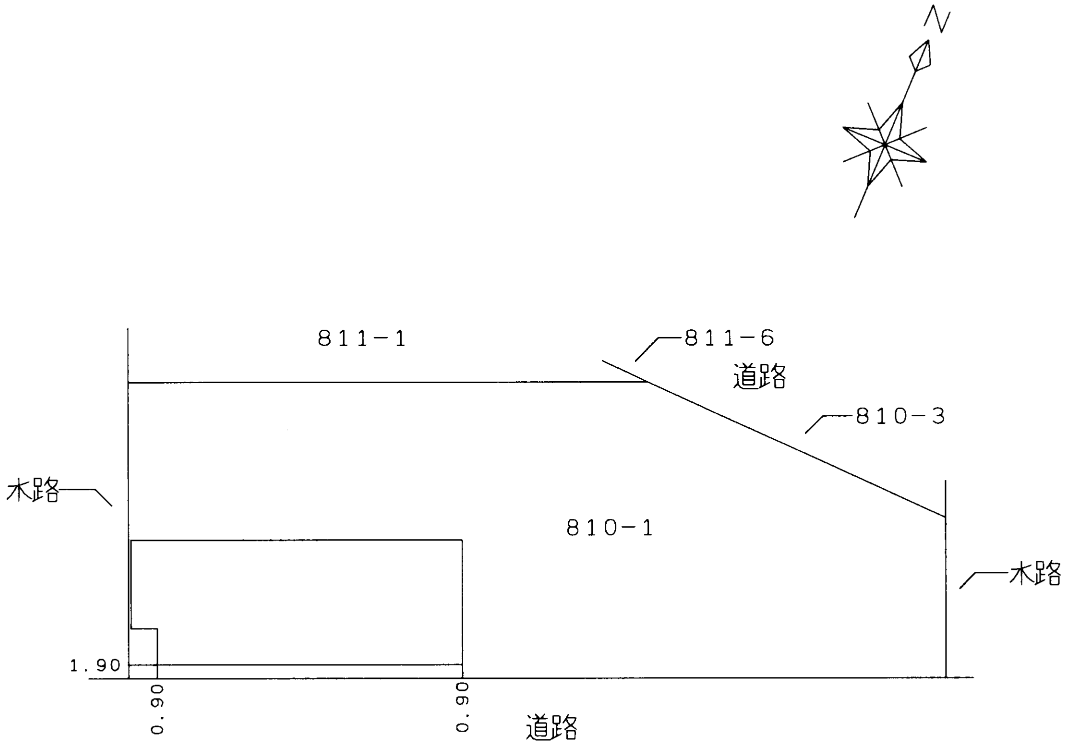
N
811−1
811−6
道路
810−3
水路
810−1
水路
1.90
0.90
0.90
道路

平成[illegible]日登記

作成者	千葉市緑区おゆみ野二丁目４番地２４ 土地家屋調査士法人最首総合事務所社員 土地家屋調査士 稲垣弘治 (平成２３年５月１３日作成)	縮尺	1/250
申請人	萱野克子 八田弘子	縮尺	1/500

登記年月日： 平成2年11月22日

表示年月日：2024／12／20

2075　各階平面図

2、11、22

建物図面

~~各階平面図~~

家屋番号	811～1
建物の所在	東金市　台方　字横名　８１１番地1　８１１番地２

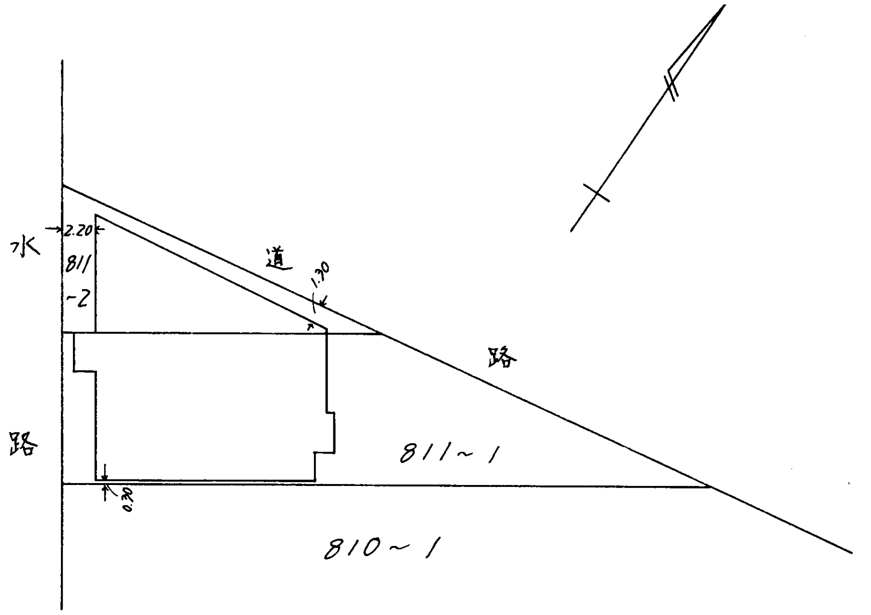
水
2.20
811
-2
道
1.30
路
路
811～1
0.30
810～1

作製者	土地家屋調査士 千葉市千城台東1丁目[illegible]4号 **根本晴[illegible]** （平成 2 年 [illegible] 月 [illegible] 日作製）	縮尺	1/250

申請人	有限会社　斎藤自動車工業 代表取締役　斎藤家利	縮尺	1/500

（千葉土地家屋調査士会用紙）

各階平面図　2076

2、11、22

家屋番号	811〜1
建物の所在	東金市　台方　字横名　８１１番地/　８１１番地２

~~建物図面~~
各階平面図

1階

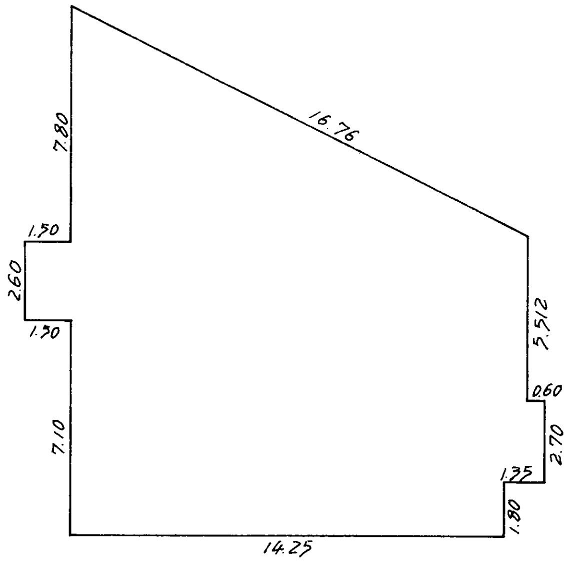
16.76
7.80
1.50
2.60
1.50
7.10
5.512
0.60
2.70
1.35
1.80
14.25

2.60 × 1.50 = 3.9000
(17.50 + 10.012) × 15.00 ÷ 2 = 206.3400
− 1.80 × 0.75 = −1.3500
2.70 × 0.60 = 1.6200
210.5100 ㎡

2階

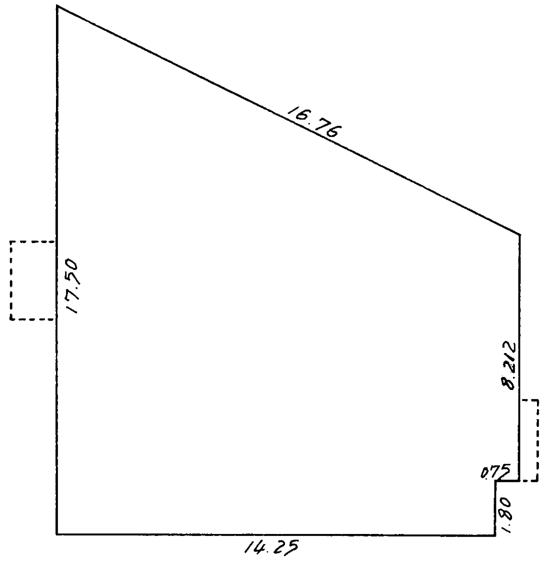
16.76
17.50
8.212
0.75
1.80
14.25

(17.50 + 10.012) × 15.00 ÷ 2 = 206.3400
− 1.80 × 0.75 = − 1.3500
204.9900 ㎡

作製者	土地家屋調査士 千葉市千城台東1丁目[illegible]404号 根本晴[illegible]（平成 2 年[illegible]月[illegible]日作製）	縮尺	1/250
申請人	有限会社　斎藤自動車工業 代表取締役　斎藤　家利	縮尺	1/500

（千葉土地家屋調査士会用紙）